MODÜLED

Solar Enerji ■ ■ ■ Led Aydınlatma

M Series Solar Street Lamps

MODÜLED
Solar Enerji ▪ ▪ ▪ Led Aydınlatma

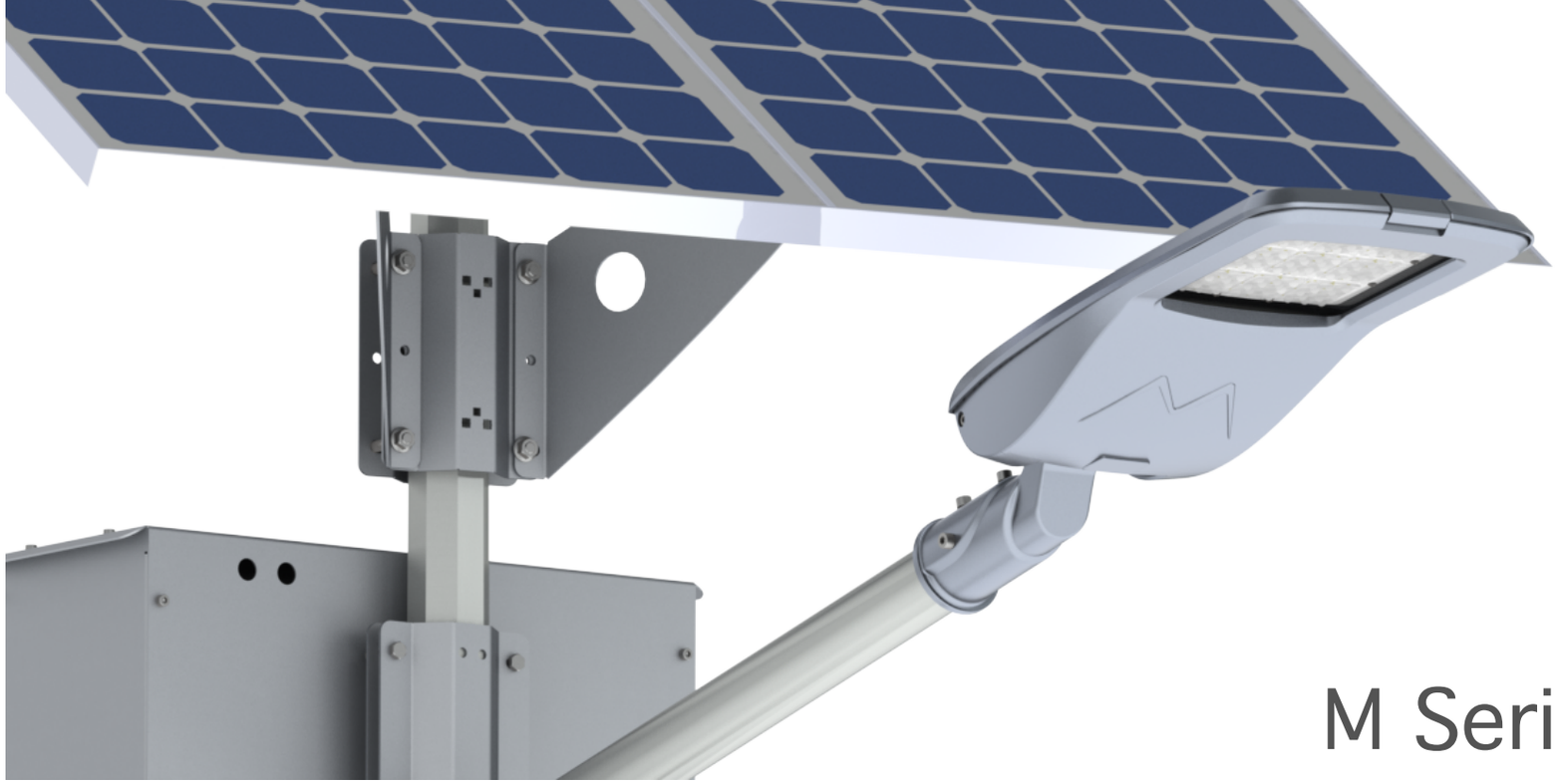

M Series Solar Street Lamps

Min 130 lm / W

5 YEARS WARRANTY · 5-STEP TIMING · MOTION SENSOR · DAYLIGHT SENSOR · ZIGBEE

CE · EN 60598-2-3 · IP66 · IK08 · ISO 9001:2015 · ISO 14001:2015 · ISO 10002:2014 · OHSAS 18001-2007

Gövde Body	Alüminyum Enjeksiyon Aluminium Injection	Giriş Gerilimi Input Voltage [V]	12/24/36 V DC
LED	Osram, Seoul , Lumileds	Renksel Geri Verim Indeksi CRI	>70
Lens	Polimer Enjeksiyon PMMA Polymer Injection PMMA	Min Verimlilik Min Efficiency	130 lm/W
Optik Kapak Diffuser	IK08 - Temperli Cam Clear Tempered Glass	IP Koruması IP Protection	IP66
Sürücü Driver	OSRAM, Meanwell 5 Yıl Garantili 5 Years Warranty		

Turkey
Discover the potential

Genel Özellikler ;

- Yüksek verimli LED Teknolojisi ile 130 lm/W verimlilik
- Toz ve neme karşı IP66 koruma
- Yol aydınlatma standardı EN13201 uyumluluk
- EN 62471:2008 Standartında UV Radyasyon Riski yoktur. Çevreci Teknoloji.
- Uzun ömürlü Deep Cycle GEL Tipi Akü
- Bakım gerektirmeyen akü teknolojisi
- 3 Durumlu Solar Sarj Kontrol Ünitesi
- Opsiyonel MPPT Sarj Regülatörü ile %35 daha verimli şarj teknolojisi
- Hareket sensörü opsiyonu ile daha uzun ışıma süreleri
- Wifi modülü ile merkezi kontrol tüm verileri tek ekranda toplayabilme, uzaktan yönetme opsiyonları
- Ayarlanabilir konsol açısı; 0-15 veya 0 ile -15
- Civa ve benzeri metaller içermez.

Features ;

- 130 LM/W efficiency with high efficiency LED technology
- IP66 protect against dust and moisture
- Complies with road lighting standard EN13201
- “Exempt Group” (No risk linked to infared,blue light and UV radiation) in accordance with EN 62471:2008
- Long life deep cycle gel battery
- Maintenance-free battery technology
- 3-State Solar Charger Control Unit
- 35% more efficient charging technology with optional MPPT charger
- Longer luminance times with motion sensor option
- Central control with WiFi module; all data on a single screen, remote management options provides.
- Adjustable console angles ; 0 to 15 or 0 to -15
- No contain mercury or similar metals

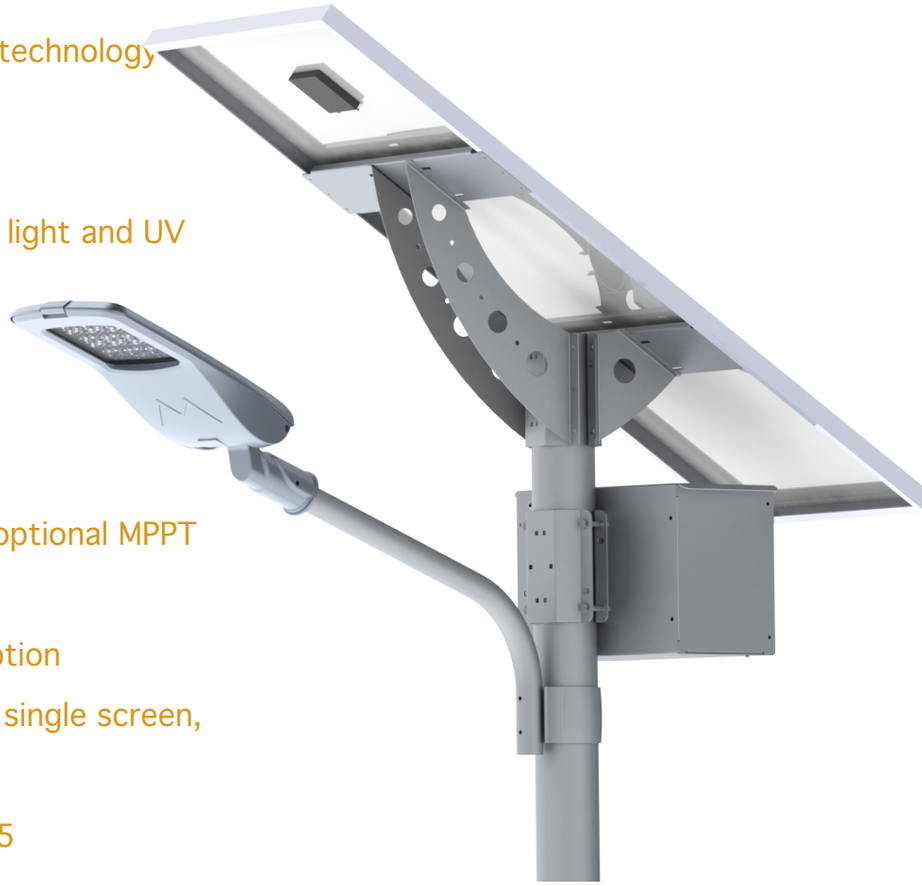

Armatür Güçleri / Product Code

Ürün Kodu Product Code	Güç [W] Power	Işık Akısı [lm] Luminous Flux	Renk Sıcaklığı [K] Colour Temp.	Akü Battery [Ah]	Güneş Paneli Solar Panel [Wp]	Sarj Cihazı Charge Controller	Otonomi Autonomy
M-72S-40-GE-[XXXX-AS-165-100]	30-40	5.400 @ 40W	3000-6500 K	100	165	PWM-10A	30 Hrs
M-72S-60-GE-[XXXX-AS-200-150]	50-70	8.100 @ 60W	3000-6500 K	150	200	PWM-15A	30 Hrs
M-144S-80-GE-[XXXX-AS-300-200]	80-90	10.800 @ 80W	3000-6500 K	200	300	PWM-20A	30 Hrs
M-144S-100-GE-[XXXX-AS-330-200]	100-120	13.000 @ 100W	3000-6500 K	200	330	PWM-20A	24 Hrs

Hassas Hareket Sensörü (Opsiyon)ve Program Senaryoları
Yüksek hassasiyette olan hareket sensörü büyük nesnelere karşı duyarlıdır. Küçük nesnelere tepki göstermez.
Çalışma performansını artırmak için seçilen zamanlarda istenilen güç değerinde devreye girer.

Precise motion sensor (Option) and program scenarios
The high sensitivity motion sensor is sensitive to large objects. It doesn't react to small objects.
To improve operating performance, it is activated at the desired power value at selected times.

Yüksek Verimli Monokristalin Güneş Paneli
Yüksek verimli panel yapısı ile yüksek verimlilikle çalışır.
Tamamen özel cam ve silikon yapıda hücreler ile üretilmiştir.

High Efficiency Monocrystalline Solar Panel
With high efficiency panel structure, it works with 19% more efficiency.
It is completely manufactured with special glass and silicone-shaped cells.

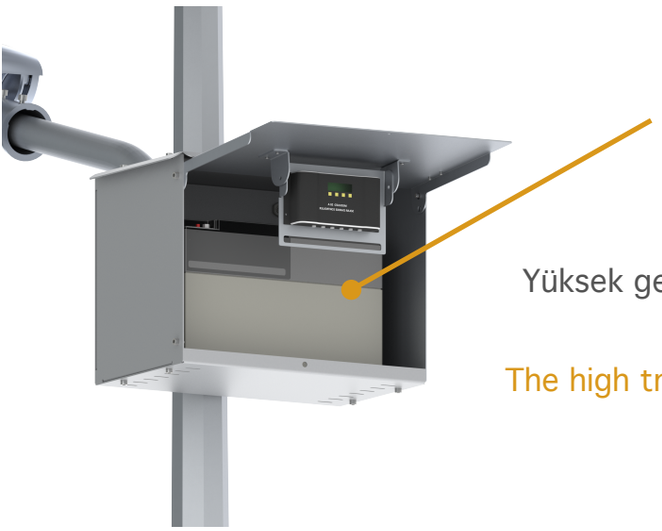

Uzun ömürlü, bakım gerektirmeyen JEL batarya
Düşük iç direnci sayesinde yüksek performans.
Çevre şartlarına dayanıklı yapı.

Long-lasting, maintenance-free GEL batteries.
High performance due to low internal resistance.
Resistant to environmental conditions construction.

Optik Seçenekleri
Yüksek geçirgenlikte optik lens en verimli kullanım için tasarlanmıştır. Sararma yapmaz özelliktedir.

Optic options
The high transmittance optical lens is designed for the most efficient use. Does not make yellowing.

Akaysis Teknolojisi Akıllı Aydınlatma Sistemi (Opsiyon)
Merkezi Kontrol arabirimi. Arızalı lambaları açma ve kapama zamanlaması.
Parlaklık seviyesi gibi verileri internet üzerinden kontrol edin.
Harcanan Güç veya batarya seviyelerini uzaktan görün senaryonuzu yeniden düzenleyin.

Akaysis Technology Intelligent Lighting System (Option)
Central control interface. Check and edit data such as the time of the malfunctioning lights on and off, brightness level, etc.over the internet.
Remotely view power or battery levels and rearrange your scenario.

MPPT Sarj Teknolojisi (Opsiyon)
Deep Cycle GEL batarya ve MPPT teknolojisi ile %35 daha hızlı şarj imkanı sağlar.

MPPT charge technology (Option)
It provides up to 35% faster charging with fast LFP battery and MPPT technology.

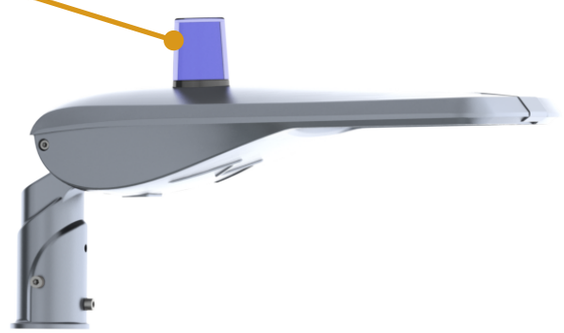

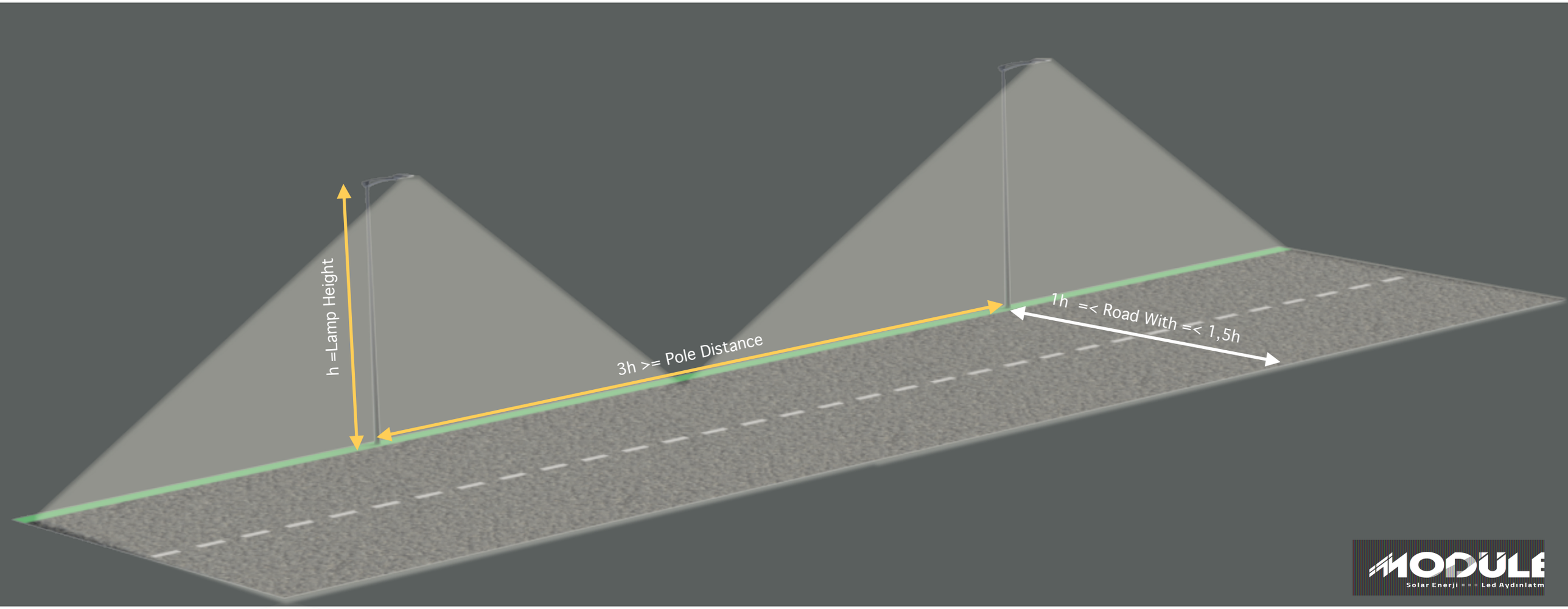
h =Lamp Height
3h >= Pole Distance
1h =< Road With =< 1,5h